Accessorio torretta di evacuazione fumo

11021080

Base terrazza H330 VELONE F400-120 modello 1.2 / 1.5 / 3.2 - 533 mm

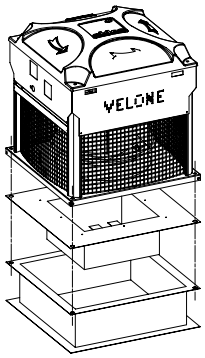

Pallet di legno per terrazza VELONE

Descrizione del prodotto

Il tronco terrazza e il tronco tetto consentono rispettivamente il montaggio su un tetto orizzontale e il montaggio su un tetto inclinato che non dispone di un tronco murato.

Posa in opera

- fissaggio diretto del ponte della radice sul tetto.

Argomentario dell'articolo

- Acciaio zincato.
- Compatibile con la valvola di non ritorno.
- Canna fumaria per tetti: specificare l'inclinazione del tetto in gradi (°) all'ordine.

Caratteristiche principali

- acciaio zincato,
- compatibile con valvola di non ritorno,
- camino tetto: specificare l'inclinazione del tetto in gradi (°) all'ordine.

Dati generali

Articoli	Materiale principale
11021080	Acciaio galvanizzato

RCS Lione 956 506 828 - ALDES si riserva il diritto di apportare ai suoi prodotti ogni modifica legata all'evoluzione tecnica. - Informazioni non contrattuali.

Accessorio torretta di evacuazione fumo

11021080

Base terrazza H330 VELONE F400-120 modello 1.2 / 1.5 / 3.2 - 533 mm

Dati dimensionali

Articoli	X (mm)	Peso (kg)
11021080	526	11

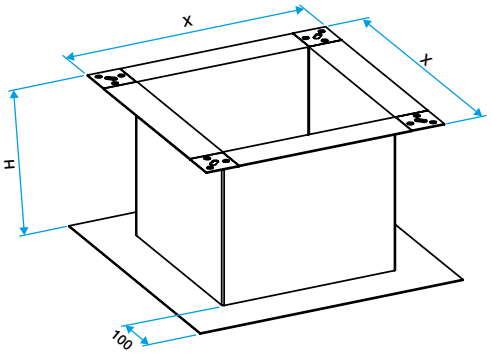

Encombrement souche terrasse (mm)

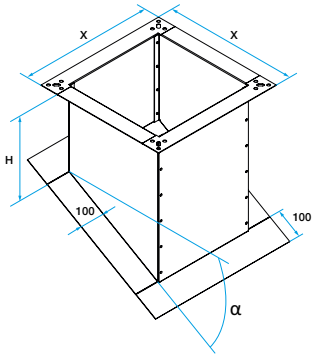

Encombrement souche toiture (mm)

Installazione

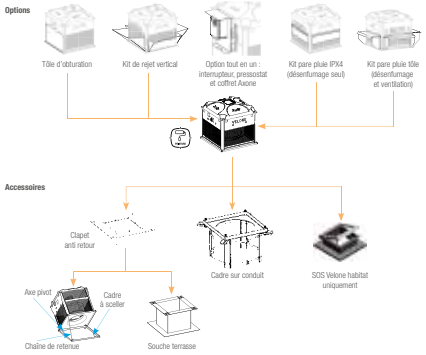

Accessoires et options pour VELONE

RCS Lione 956 506 828 - ALDES si riserva il diritto di apportare ai suoi prodotti ogni modifica legata all'evoluzione tecnica. - Informazioni non contrattuali.